SNOWMAC Ⅱ
ワイヤレスリモコン
SS-3001-MRC

用途・特徴

SS-3001 のワイヤレス (無線) リモコンです。
無線で自動 - 切 - 手動 - 手動タイマーの切替が可能です。
リモコンを持ち運び移動することができます。

※設置場所が RC 構造や地下の場合、通信できない場合があります。その場合は通信可能な場所までレシーバーを引き出してください。

型式・価格

品　　名	型　　式	仕　　様	標準価格
ワイヤレスリモコン	◎SS-3001-MRC	送信部・受信部	オープン

◎: 標準在庫品　○: 準在庫品　△: 受注生産

仕　様

電源電圧	リモコン：DC3V(単三アルカリ電池 2 本)　100mA 以下 レシーバー：DC12V(セントラルユニットより供給) 50mA 以下
機　能	自動 - 停止 - 手動　押しボタン式 手動タイマー：一回押すごとに、1 時間→2 時間→解除→1 時間 通信距離：見通しの良い直線距離 100m
リードケーブル	レシーバーに付属　VCTF0.3sq-6C　専用コネクタ付　1m
無線の種類	特定小電力 (データ伝送用)
電波出力	10mW
使用周波数	429MHz 帯　40CH の内 1 波を使用
材質・色	リモコン、レシーバー：ABS 樹脂　ライトグレー系 ブラケット：鋼製　5Y7/1　ライトグレー系
質　量	梱包時　540g
適合機種	SS-3001-CU　Ver16

梱包内容・外形寸法図

□ リモコン (送信) 部

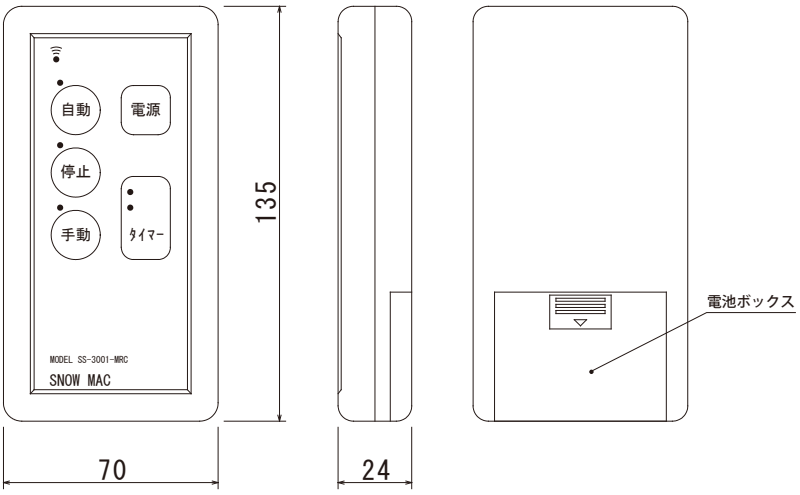

□ リモコン ブラケット

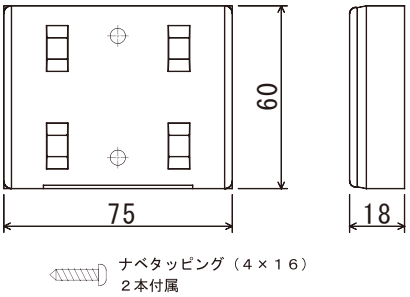

□ レシーバー (受信) 部

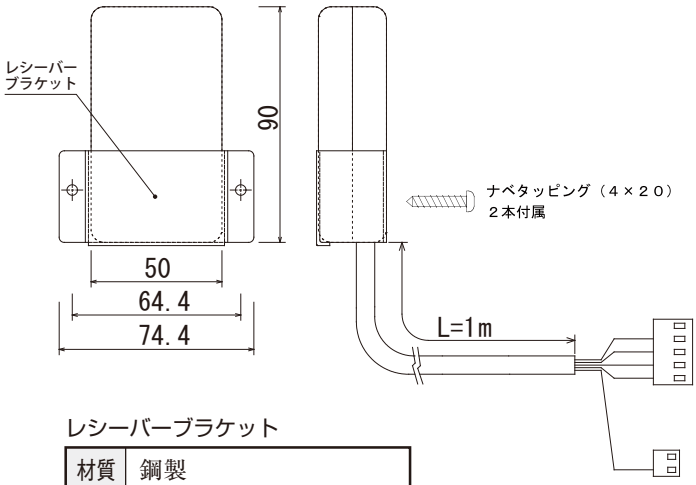

リモコンブラケット

材質	鋼製
色	5Y7/1　ライトグレー系

レシーバーブラケット

材質	鋼製
色	5Y7/1　ライトグレー系

□ 付属品

取　扱　説　明　書	１部
テスト用単三電池	２本
リモコンブラケット	１組
レシーバーブラケット	１組

TAISEI 大成電気株式会社
ECシステム事業部　〒002-0858　札幌市北区屯田8条7丁目1番34号
TEL 011-792-5120　FAX 011-792-1554　URL http://sapporo.taiseidenki.net